Краткое техническое описание

«МИЛАНО-5 НМ Стенка»

Описание конструкции МИЛАНО-5 НМ Стенка(набор мебели):

МИЛАНО-5 НМ Стенка(набор мебели) выполнен в едином художественном и конструкторско-технологическом решении, предназначена для оборудования жилых квартир.
Реализация отдельными изделиями не предусмотрена.

1.1. МИЛАНО-5 НМ Стенка представляет собой набор мебели, состоящий из 4-х элементов:

- Полка навесная – Д.1200 х В.202 х Г.218 мм
Используются врезные навесы. Не имеет видимого снаружи крепежа.
Нагрузка до 5кг распределенного веса.

- Шкаф – Д.950 х В.1444 х Г.413 мм
Универсальная сборка.
Двухсекционный :
-открытая часть, поделенная равномерно распределенными вязками, без задней стенки
-закрытая часть с одинаковыми по размеру распашными створками.
Открывание без ручек (за фасад); фасады накладные;
Предусмотренный между фасадами зазор в 30мм и планки, притопленные внутрь относительно фасадов, позволяют удобно браться за фасад при его открывании;
За фасадами находится отделение с полками;
Боковины одновременно являются опорами(+подпятники).

- Пенал – Д.382 х В.2053 х Г.394 мм
Открытая конструкция без задней стенки;
используется навес-уголок для крепления к стене;
вязки равномерно распределены по высоте пенала;
боковины одновременно являются опорами(+подпятники).

- **Тумба напольная** – Д.1200 х В.550 х Г.413 мм
Симметричная конструкция с распашными накладными створками по бокам и открытой секцией по центру. В каждой секции имеется полка/вязка по центру.
Открытая часть тумбы – без задней стенки. Посередине вязка.
Закрытые фасадами части - Открывание без ручек (за фасад); фасады накладные;
Предусмотренный между фасадами зазор в 30мм и планки притопленные внутрь относительно фасадов позволяют удобно браться за фасад при его открывании**;**
За фасадами находятся отделения с полками**;**
Боковины одновременно являются опорами(+подпятники+опора «американка» , предотвращающая прогиб нижней вязки).

1.2. Габаритные размеры всего изделия – Д.2532 х В.2053 х Г.413 мм. Ниша под ТВ Д.1200 х В.894 мм.
1.3. Изделие предназначено для установки на ровную прочную поверхность. В случае установки на неровные поверхности компания не несёт ответственность за дефекты геометрии изделия.
1.4. Серийные изделия комплектуются из универсальных наборов деталей, что обуславливает наличие стандартных отверстий, которые в вашей модели изделия могут быть не использованы.
1.5. При самостоятельной сборке Покупателем, компания не несёт ответственность за качество сборки и дефекты, полученные во время её проведения.

2. Цветовая гамма:
Фасад и корпус МИЛАНО-5 имеет комбинированное цветовое решение и выпускается в следующих цветовых гаммах:

- **Корпус** Дуб Сонома светлый / **Фасад** – Ателье тёмное/Дуб Сонома светлый
- **Корпус** ЛДСП Белое / **Фасад –** ЛДСП Белое

3. Используемые материалы:

- корпус и фасад – ЛДСП, толщиной 16 мм.
- кромочный материал ПВХ толщиной 0,4 мм в цвет ЛДСП.
- Задние стенки – ЛХДФ, толщиной 3,2 мм, цвет – Белый.
- Соединитель задних стенок – цвет Белый.

4. Фурнитура

- Навесы врезные;
- Навесы-уголки;
- Уголки крепежные;
- Опора регулируемая «американка»;
- Подпятники;
- Петля накладная;
- Саморез 3,5х16;
- Саморез (п/ш) 4,2х16;
- Конфирматы;
- Эксцентриковая стяжка;
- Шканты;
- Гвозди;
- Заглушки.

Технические характеристики:

- Категория товара – Гостиная
- Длина изделия – 2532 мм.
- Высота изделия – 2053 мм.
- Глубина изделия – 413 мм.
- Количество опор – 1 шт.
- Количество петель – 8 шт.
- Материал фасада – ЛДСП 16мм
- Материал корпуса – ЛДСП 16мм
- Вес – 118кг
- Объём – 0,225м³
- Фурнитура внутри упаковки №4

Номер пакета	Упаковка			
	Длина	Ширина	Высота	Объем, м3
2	2 063	404	67	0,056
3	1 210	420	122	0,062
4	1 598	404	95	0,061
1	694	589	112	0,046

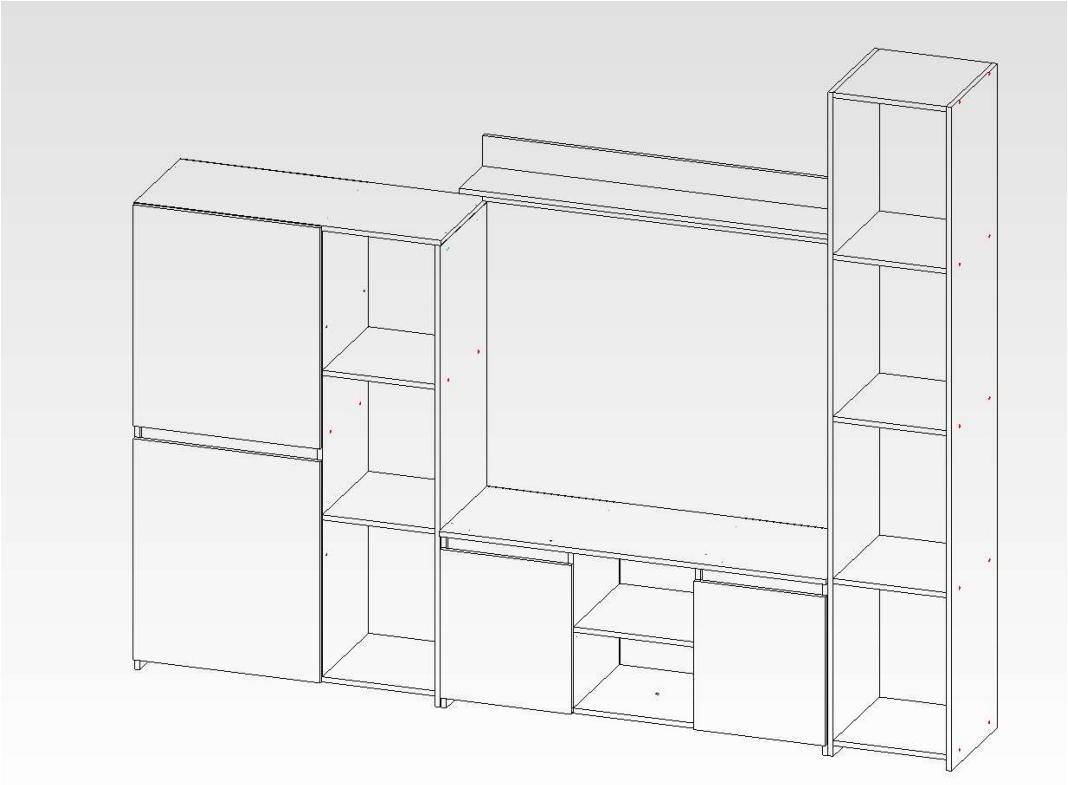

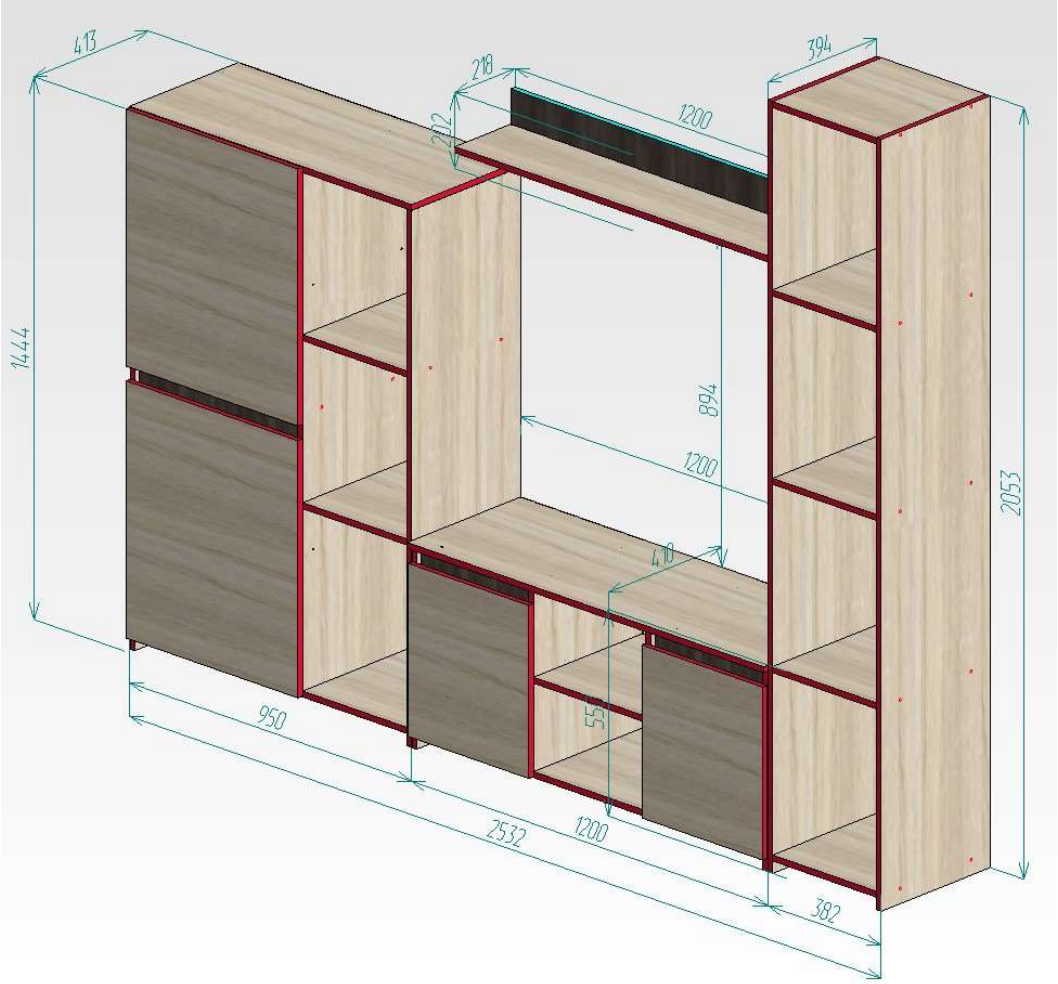
413
218
394
1200
212
1444
894
1200
2053
410
555
950
2532
1200
382

МИЛАНО-5 НМ Стенка

1 вариант исполнения

ЛДСП 16мм (корпус) - Дуб Сонома светлый
ЛДСП 16мм (фасад) - Ателье тёмное
Кромка 0,4 х 19 мм. в цвет ЛДСП
Задняя стенка - ЛХДФ Белое

2 вариант исполнения

ЛДСП 16мм (корпус) - ЛДСП Белое
ЛДСП 16мм (фасад) - ЛДСП Белое
Кромка 0,4 х 19 мм. в цвет ЛДСП
Задняя стенка - ЛХДФ Белое

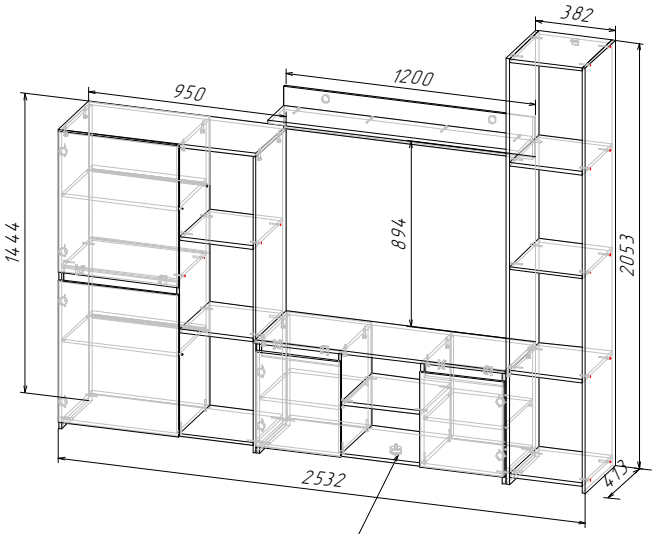

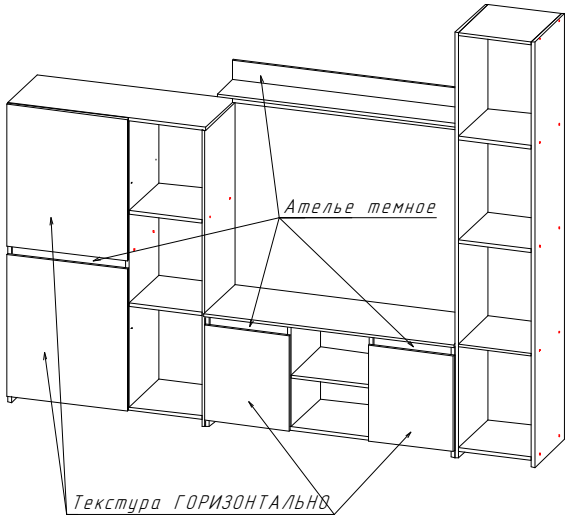

Опора Американка

Подпятник
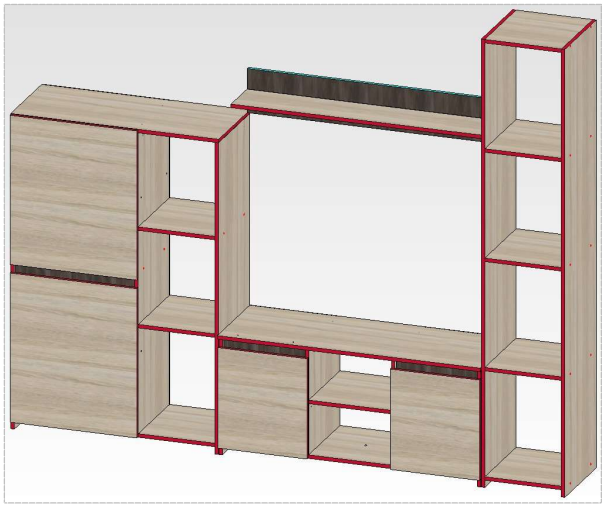
Петля накладная 90град.